LUIS MOLEON
RECAMBIOS

www.luismoleon.com

DIESER SITZ IST IHR PARTNER

Statischer
ISRI®-Fahrersitz

Bewährter
Maßstab für
Sicherheit und
Komfort

ISRINGHAUSEN
ISRI®

Universal-Fahrersitz
ISRI® 1000/402

ISRINGHAUSEN

ISRI®

QUALITÄT ERLEBEN:

Der ISRI® 1000/402 ist ein robuster Fahrersitz für Flurförderzeuge, Baumaschinen, Landmaschinen und Sondermaschinen. Der Sitz erfüllt nationale und internationale Qualitätsanforderungen. Die kompakte Bauweise mit unterfedertem Sitzteil und den Einstellmöglichkeiten für die richtige Sitzposition machen diesen Sitz besonders alltagstauglich für härteste Einsatzbedingungen. Um Wartungsarbeiten am Fahrzeug zu erleichtern, verfügt der ISRI® 1000/402 über einen Klappmechanismus, mit dem die Rückenlehne ganz nach vorn auf das Sitzkissen geklappt werden kann. Speziell für den Einsatz auf Gabelstaplern wurde ein elektrischer Kontaktschalter entwickelt, der in das Sitzkissen integriert, die Stromversorgung des Fahrzeuges bei Entlastung des Sitzes unterbricht. Die thermostatisch gesteuerten Heizelemente sind beispielsweise beim Kühlhausbetrieb von großem gesundheitlichen Nutzen.

Rückenlehneneinstellung, stufenlos

Klappmechanismus Rückenlehne

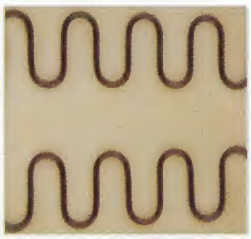

Nosag-Federung

Sitzheizung

Horizontaleinstellung, 150 mm

LUIS MOLEON RECAMBIOS

www.luismoleon.com

ISRI® 1000/402

ISRI® 1000/402

- Statischer Fahrersitz mit Nosag-Federung
- Rückenlehneneinstellung, stufenlos, Neigung nach hinten max. 20°
- Rückenlehne auf Sitzteil klappbar
- Horizontaleinstellung, 150 mm

Mehrausstattung

- Sitz-Kontaktschalter
- Textilbezug
- Heizelemente für Sitzkissen und Rückenlehne, 12/24 Volt

LUIS MOLEON RECAMBIOS

www.luismoleon.com

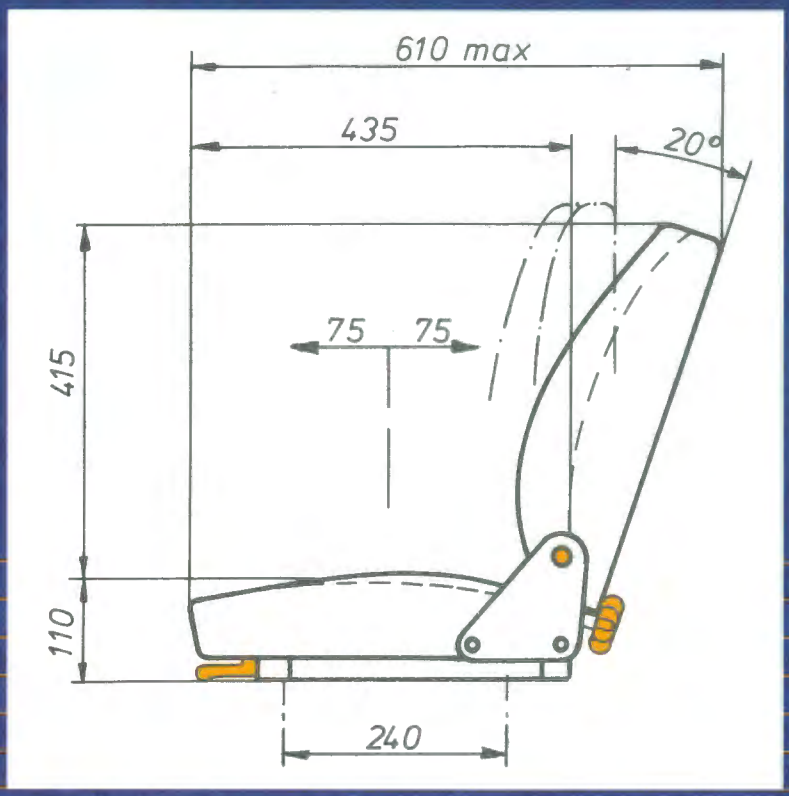

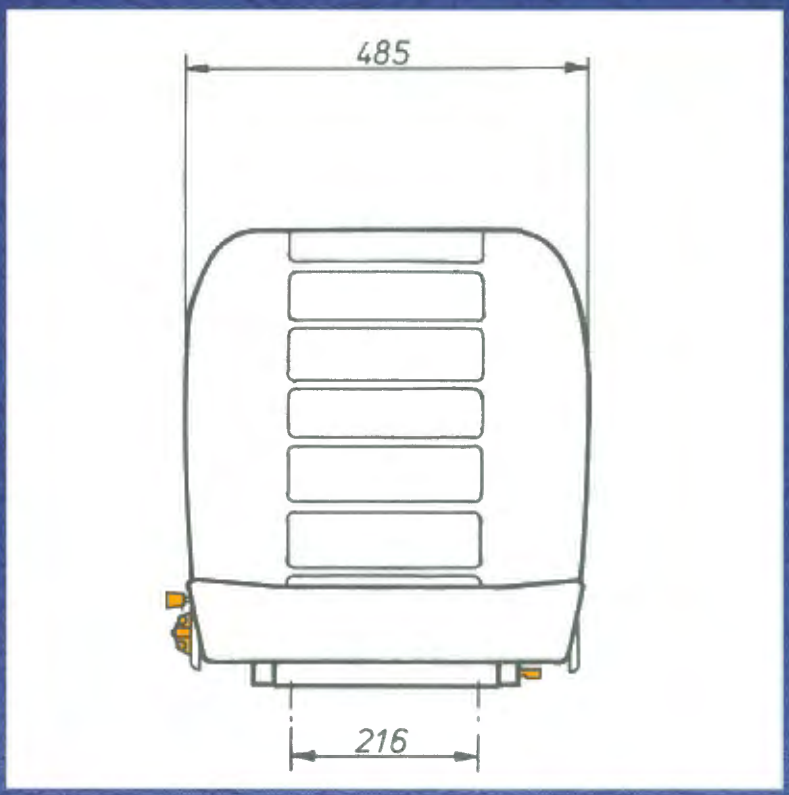

LUIS MOLEON
RECAMBIOS
www.luismoleon.com

Die Einbaurichtlinien der Fahrzeughersteller für diesen Sitztyp sind zu beachten.

Technische Änderungen vorbehalten.
Stand 01/98

ISRINGHAUSEN
ISRI®

ISRI® 1000/402